a 2005 0317

Invenția se referă la electrotehnică şi energetică, şi poate fi utilizată în instalații eoliene sau hidraulice de transformare a energiei fluxului vântului şi, respectiv, a energiei cinetice fluxului apei în energie electrică pentru stabilizarea tensiunii de ieşire a generatorului asincron cu două înfăşurări.
Stabilizatorul de tensiune a generatorului asincron cu turație mică conține două înfăşurări ale statorului generatorului, cea de lucru (1) şi cea de excitație (2), conectate în schemă de autotransformator, două baterii de condensatoare (3, 5) unite în paralel şi conectate la înfăşurarea de excitație (2), chei electronice (6) de comutare, un traductor de tensiune (9) pentru a dirija un releu (10) şi una dintre bateriile de condensatoare (5) şi un al doilea traductor de tensiune (8) unit în paralel cu primul. Cheile electronice (6) de comutare sunt conectate între bornele de ieşire ale înfăşurării de excitație (2) unor impedanțe (7), care sunt conectate la nulul înfăşurării de lucru (1), iar ieşirile celui de-al doilea traductor de tensiune (8) sunt conectate la circuitele de dirijare ale cheilor electronice (6) de comutare. Bucla histerezis a celui de-al doilea traductorului de tensiune (8) este mai mică decât bucla histerezis a primului traductor de tensiune (9).
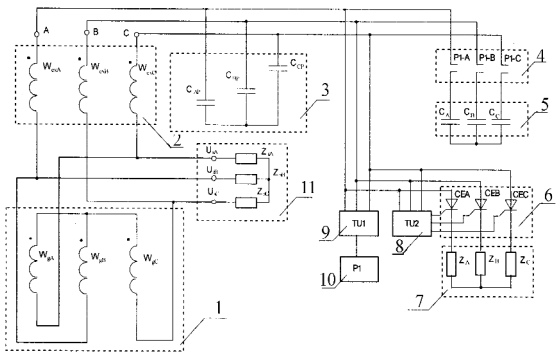
Revendicări: 1
Figuri: 2